Technický list

Vlastnosti produktu

Vodní gril elektrický ohřev přímý 31x48 stolní 400 V / 3N		
Model	**Sap kód**	00011360
GV 30 ET	**Skupina artiklů**	Grily a grilovací plotny



– Odnímatelný lem: Ano

Sap kód	00011360	**Hmotnost netto [kg]**	11.00
Šířka netto [mm]	380	**Příkon elektrický [kW]**	4.080
Hloubka netto [mm]	665	**Napájení**	400 V / 3N - 50 Hz
Výška netto [mm]	485		

RM GASTRO, s.r.o.,
Třída Čs. armády 816,
391 81 Veselí nad Lužnicí 1, ID:49825062

Technický list

Technický výkres

Vodní gril elektrický ohřev přímý 31x48 stolní 400 V / 3N		
Model	**Sap kód**	00011360
GV 30 ET	**Skupina artiklů**	Grily a grilovací plotny

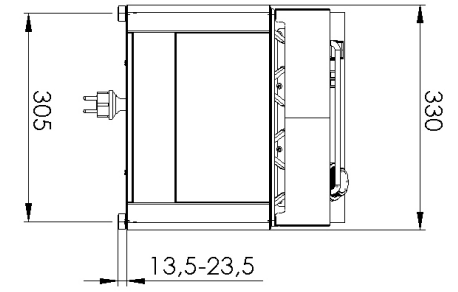

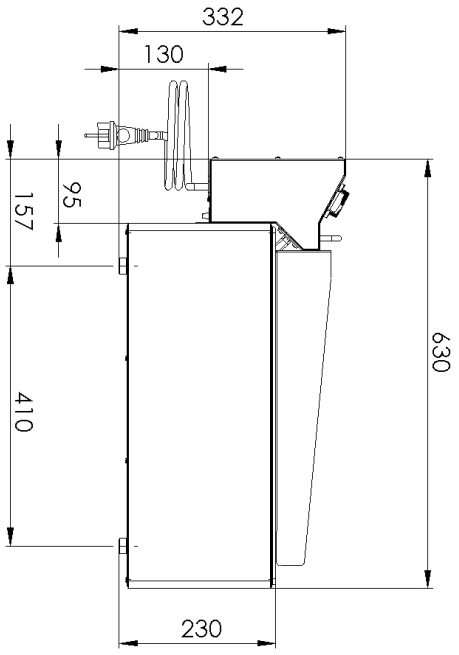

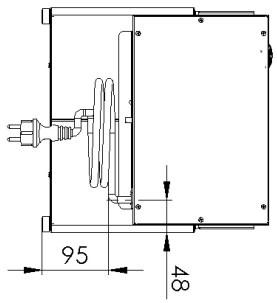

RM GASTRO, s.r.o.,
Třída Čs. armády 816,
391 81 Veselí nad Lužnicí 1, ID:49825062

Technický list

Výhody produktu

Vodní gril elektrický ohřev přímý 31x48 stolní 400 V / 3N		
Model	**Sap kód**	00011360
GV 30 ET	**Skupina artiklů**	Grily a grilovací plotny

1 **Celonerezové provedení**

dlouhá životnost
odolnost materiálu z nerezové oceli AISI 304
materiál nerezne

- úspory na servisních zásazích
- snadná a rychlejší obsluha

2 **Stupeň krytí ovládacích prvků IPX4**

bezúdržbový systém
odolnost proti stříkající vodě
dlouhá životnost

- úspory na servisních zásazích
- snadné čištění zařízení

3 **Speciální tvar roštů**

zajišťuje skapání oleje místo na topnice rovnou
do vodní lázně

- neničí se topnice
- snadné čištění a údržba zařízení
- bezpečnost

4 **Vysoký odnímatelný lem**

lepší hygienické podmínky
zabránění stříkání tuku na vedlejší zařízení

- snadná údržba
- snadné čištění

5 **Odnímatelná nádoba s vodou**

snadné čištění od zbytků jídla
odstraňuje přepalování tuku a tím i karcinogenních látek

- neopotřebovává se gril a snadné čištění

RM GASTRO, s.r.o.,
Třída Čs. armády 816,
391 81 Veselí nad Lužnicí 1, ID:49825062

Technický list

Technické parametry

Vodní gril elektrický ohřev přímý 31x48 stolní 400 V / 3N		
Model	**Sap kód**	00011360
GV 30 ET	**Skupina artiklů**	Grily a grilovací plotny

1. **Sap kód:**
   00011360
2. **Šířka netto [mm]:**
   380
3. **Hloubka netto [mm]:**
   665
4. **Výška netto [mm]:**
   485
5. **Hmotnost netto [kg]:**
   11.00
6. **Šířka brutto [mm]:**
   380
7. **Hloubka brutto [mm]:**
   665
8. **Výška brutto [mm]:**
   485
9. **Hmotnost brutto [kg]:**
   13.00
10. **Typ spotřebiče:**
    Elektrické zařízení
11. **Konstrukční typ zařízení:**
    Stolní
12. **Příkon elektrický [kW]:**
    4.080
13. **Napájení:**
    400 V / 3N - 50 Hz
14. **Stupeň krytí ovládacích prvků:**
    IPX4
15. **Materiál:**
    Nerez
16. **Kontrolky:**
    chodu a nahřátí
17. **Typ ohřevu zařízení:**
    Přímý
18. **Standardní výbava k zařízení:**
    nerezová škrabka na čištění
19. **Počet stupňů regulace výkonu:**
    6
20. **Materiál roštu:**
    Nerez
21. **Odnímatelný lem:**
    Ano
22. **Tvar roštu:**
    rošt tvořený plochými topnicemi umožňuje položit potravinu přímo na něj, tuk z pokrmu stéká pod topnice do vodní lázně
23. **Průřez vodičů CU [mm²]:**
    1

RM GASTRO, s.r.o.,
Třída Čs. armády 816,
391 81 Veselí nad Lužnicí 1, ID:49825062